IT

Descrizione del prodotto e suo funzionamento

I dispositivi della serie 9025 dedicati alla gestione del controllo accessi sono dispositivi KNX e utilizzano la tecnologia **RFID – MIFARE**® e possono essere configurati con ETS® per comunicare con il protocollo **KNX Data Secure**.

La gamma comprende:

TR00C02KNX: Lettore transponder a tre pulsanti + BLE beacon + KNX secure

TH00C02KNX: Tasca transponder a tre pulsanti + BLE beacon + KNX secure

OUTRC02KNX: Lettore transponder per esterno + BLE beacon + KNX secure

I prodotti sono installabili con le coperture in vetro a corredo che possono essere personalizzate su richiesta.
I dispositivi integrano un'antenna con funzione **BEACON BLE (Bluetooth Low Energy).** Formato dei dati compatibile con **iBeacon® e Eddystone®.**
Il dispositivo consente di impostare la frequenza di trasmissione e la potenza di segnale.
La tecnologia BLE permette l'invio di messaggi a dispositivi mobili. Questi dispositivi devono essere dotati di un'app che permetta loro di ricevere le informazioni dai beacon BLE.
La parte superiore del vetro è retroilluminabile (per poter illuminare il numero di camera o un logo – entrambe personalizzazioni su richiesta); nella parte inferiore sono invece presenti pulsanti capacitivi retroilluminati liberamente configurabili.
Per **TR00C02KNX** e **OUTRC02KNX**: 1 pulsante (tipicamente con funzione campanello) e 2 led di visualizzazione degli stati MUR e DND.
Per **TH00C02KNX**: 1 pulsante (tipicamente con funzione LUCI CAMERA) e 2 pulsanti per impostazione MUR e DND.
La lettura del transponder avviene posizionando lo stesso di fronte al lettore, ad una distanza massima di 20 mm; nel caso della tasca transponder la card viene inserita in un vano dalla parte superiore dell'apparecchio.
Il colore della barra RGB del lettore indica l'avvenuto riconoscimento della tessera e mostra colori differenti (configurabili) per la segnalazioni di stati o anomalie quali:

- Tessera riconosciuta (welcome): default colore Verde
- Codice impianto errato: default colore Arancione
- Card ID non riconosciuta: default colore Rosso
- Card Date errata (validità scaduta): default colore Giallo
- Ora del giorno errata (Orario di ingresso vietato): colore default Magenta
- Giorno settimana errato (Giorno di ingresso vietato): colore default Blu-Ciano
- Accesso carta non autorizzato: colore default Bianco
- Carta con contatore esaurito: colore default Viola

Il lettore integra anche un buzzer (attivabile con parametro ETS) per la segnalazione sonora delle anomalie.
La serie 9025 KNX è installabile su scatola 2 o 3 moduli (ad eccezione del codice OUTRC02KNX disponibile solo 2 moduli) e compatibile con i principali standard (Italiano, Tedesco, Inglese).
Il montaggio in esterno del dispositivo **OUTRC02KNX** è possibile solo in abbinamento all'accessorio **OUTMC01ACC.**
Il dispositivo include l'interfaccia di comunicazione KNX.

Programma applicativo ETS

Scaricabile dal sito: www.eelectron.com
Numero massimo indirizzi di gruppo: **240**

Corrisponde al numero massimo di indirizzi di gruppo diversi che il dispositivo è in grado di memorizzare.
Numero massimo associazioni: **280**

Corrisponde al numero massimo di associazioni tra oggetti di comunicazione e indirizzi di gruppo che il dispositivo può memorizzare

Dati tecnici

Alimentazione

Via bus EIB/KNX	21 ÷ 32 V DC
Corrente assorbita EIB/KNX	max 10 mA @ 29 V
Alimentazione ausiliaria SELV	12-24 V AC 12-30 V DC
Corrente assorbita AUX	20 mA @ 24 V DC

Dati meccanici

Involucro:	materiale plastico (PC-ABS)
Dimensioni 2M:	(W x H x D): 96 x 96 x 36 mm
Peso (con vetro):	ca. 130g (220g)
Dimensioni 3M:	(W x H x D): 126 x 96 x 36 mm
Peso (con vetro):	ca. 130g (240g)

Sicurezza elettrica

Grado di protezione **Tx00C02KNX:**	IP20 (EN 60529)
Grado di protezione **OUTRC02KNX + OUTMC01ACC:**	IP54 (EN 60529)
Bus: tensione di sicurezza	SELV 21 ÷ 32 V DC
Riferimenti normativi:	EN 63044-3

Soddisfa la Direttiva Bassa Tensione 2014/35 e le Normative sulle apparecchiature elettriche (di sicurezza) 2016 S.I. 2016:1101.
Soddisfa la direttiva RED 2014/53/UE

Compatibilità elettromagnetica

Riferimenti normativi:	EN 63044-5-1 e EN 63044-5-2

Soddisfa la Direttiva di Compatibilità Elettromagnetica 2014/30/EU e le Normative sulla compatibilità elettromagnetica 2016 S.I. 2016:1091.

Condizioni di impiego

Riferimenti normativi:	EN 50491-2
Temperatura operativa :	-5 °C +45 °C
Temperatura di stoccaggio:	-20 °C +55 °C
Umidità relativa:	max. 90% (non condensante)
Ambiente di utilizzo**Tx00C02KNX:**	interno, luoghi asciutti
Ambiente di utilizzo **OUTRC02KNX + OUTMC01ACC:**	esterno

Certificazioni KNX

Dichiarazione di conformità UE

I dispositivi TR00C02KNX-x, TH00C02KNX-x e OUTRC02KNX sono conformi ai requisiti essenziali e alle altre disposizioni applicabili della Direttiva 2014/53/UE.
Questo dispositivo può essere utilizzato in tutti gli stati membri dell'Unione Europea. Rispettare le leggi nazionali e locali durante l'uso del dispositivo. L'uso di questo dispositivo può essere limitato a seconda della rete locale.

Potenza e bande di frequenza

Frequenza operativa RFID – MIFARE®: 13,56 MHz.
Il massimo Campo di induzione magnetica a radiofrequenza trasmessa nelle bande di frequenza in cui opera il dispositivo è inferiore a 0,73 A/m nel rispetto dei limiti della Norma armonizzata di riferimento.
Frequenza operativa iBeacon® e Eddystone®: 2.400 – 2483,5 MHz.
Massima potenza RF utilizzata < 6 dBm (3,981 mW) nel rispetto dei limiti della Norma armonizzata di riferimento.
Questo dispositivo ed eventuali accessori elettrici sono conformi alle norme REACH e RoHS.

EN

Product and application description

The 9025 series devices dedicated to access control management are KNX devices and use **RFID – MIFARE**® technology and can be configured with ETS® to communicate with the **KNX Data Secure protocol.**

The range includes:

TR00C02KNX: Transponder reader with 3 control buttons + BLE beacon + KNX secure

TH00C02KNX: Transponder holder with 3 control buttons + BLE beacon + KNX secure

OUTRC02KNX: External transponder reader + BLE beacon + KNX secure

The products are intended to be installed with the glass covers which can be customized on request.
The devices integrate an antenna with **BEACON BLE (Bluetooth Low Energy)** function. Data format compatible with **iBeacon® and Eddystone®.**
The device allows you to set the transmission frequency and signal strength.
BLE technology allows the sending of messages to mobile devices. These devices must have an app that allows them to receive information from BLE beacons.
The upper part of the glass is backlit (to illuminate the room number or a logo - both customizations on request); in the lower part there are freely configurable backlit capacitive buttons.
For **TR00C02KNX** and **OUTRC02KNX**: 1 button (typically with bell function) and 2 LEDs for displaying the MUR and DND states.
For **TH00C02KNX**: 1 button (typically with CAMERA LIGHTS function) and 2 buttons for setting MUR and DND.
The transponder is read by placing it in front of the reader, at a maximum distance of 20 mm; in the case of the transponder pocket, the card is inserted into a compartment from the top of the device.
The color of the reader RGB LED bar indicates that the card has been recognized and shows different (configurable) colors for status or anomalies reporting such as:

- Card recognized (welcome): default color Green
- Incorrect system code: color default Orange
- Unrecognized ID card: default color Red
- Wrong Card Date (validity expired): default color Yellow
- Wrong time of day (Entry forbidden time): default color Magenta
- Wrong day of the week (Entry prohibited day): default color Blue-Cyan
- Card access denied: default color White
- Card with exhausted counter: default color Blue-Magenta

The reader also integrates a buzzer (which can be activated with the ETS parameter) for anomalies signaling.
The 9025 KNX range is mounted in 2 or 3 modules box (with the exception of the code OUTRC02KNX available only 2 modules) and is compliant with main standards (British, German, Italian).
External mounting of the **OUTRC02KNX** device is possible only in combination with the **OUTMC01ACC** accessory.
Device is equipped with KNX communication interface.

ETS Application program

See eelectron website : www.eelectron.com
Maximum number of group addresses: **240**

This is the maximum number of different group addresses the device is able to memorize.
Maximum number of associations: **280**

This is the maximum number of associations between communication objects and group addresses the device is able to store.

Technical Data

Power Supply:

Via bus EIB/KNX cable	21 ÷ 32V DC
Current Consumption EIB/KNX	max 10 mA @ 29 V
Auxiliary Supply SELV	12-24 V AC 12-30 V DC
Current Consumption AUX	20 mA @ 24 V DC

Mechanical data

Case:	plastic (PC-ABS)
Dimensions 2M:	(W x H x D): 96 x 96 x 36 mm
Weight (with glass):	approx. 130 g (220g)
Dimensions 3M:	(W x H x D): 126 x 96 x 36 mm
Weight (with glass):	approx. 130 g (240g)

Electrical Safety

Degree of protection **Tx00C02KNX:**	IP20 (EN 60529)
Degree of protection **OUTRC02KNX + OUTMC01ACC:**	IP54 (EN 60529)
Bus: safety extra low voltage	SELV 21 ÷ 32 V DC
Reference standards:	EN 63044-3

Compliant with Low Voltage Directive 2014/35 and Electrical Equipment (Safety) Regulations 2016 S.I. 2016:1101.
Compliant with RED directive 2014/53/UE

Electromagnetic compatibility

Reference standards:	EN 63044-5-1 e EN 63044-5-2

Compliant with Electromagnetic Compatibility Directive 2014/30/EU and with Electromagnetic Compatibility Regulations 2016 S.I. 2016:1091.

Environmental Specification

Reference standards:	EN 50491-2
Operating temperature:	-5 °C +45 °C
Storage temperature:	-20 °C +55 °C
Relative humidity:	max. 90% (not condensing)
Installation environment **Tx00C02KNX:**	indoor, dry places
Installation environment **OUTRC02KNX + OUTMC01ACC:**	outdoor

Certifications KNX

Declaration of conformity EU

The devices TR00C02KNX-x, TH00C02KNX-x and OUTRC02KNX comply with the essential requirements and other applicable provisions of Directive 2014/53/EU.
This device can be used in all member states of the European Union.
Comply with national and local laws when using the device. Use of this device may be limited depending on your local network.

Power and frequency bands

Operating frequency RFID – MIFARE®: 13,56 MHz
The maximum Radio Frequency magnetic induction field transmitted in the frequency bands in which the device operates is less than 0.73A/m, in compliance with the limits of the relevant harmonized standard.
Operating frequency iBeacon® e Eddystone®: 2400 - 2483.5 MHz
Maximum RF power used < 6 dBm (3.981 mW) within the limits of the Harmonised Reference Standard.
This device and any electrical accessories comply with REACH and RoHS.

DE

Produkt und Applikationsbeschreibung

Die Geräte der Serie 9025, die für die Verwaltung der Zugangskontrolle bestimmt sind, sind KNX-Geräte und verwenden **RFID – MIFARE**®-Technologie und können mit ETS® konfiguriert werden, um mit dem **KNX Data Secure-Protokoll** zu kommunizieren.

Das Sortiment umfasst:

TR00C02KNX: Leseeinheit Transponder mit drei Tasten + BLE-Beacon + KNX-secure

TH00C02KNX: Tasche Transponder mit drei Tasten + BLE-Beacon + KNX-secure

OUTRC02KNX: Transponderleser für den Außenbereich + BLE Beacon + KNX Secure

Die Produkte können mit den mitgelieferten Glasabdeckungen installiert werden, die auf Anfrage individuell angepasst werden können.
Die Geräte integrieren eine Antenne mit **BEACON BLE (Bluetooth Low Energy)** Funktion. Datenformat kompatibel mit **iBeacon® und Eddystone®.**
Das Gerät bietet Ihnen die Möglichkeit, die Sendefrequenz und die Signalstärke einzustellen.
Die BLE-Technologie ermöglicht das Senden von Nachrichten an mobile Geräte. Diese Geräte müssen mit einer App ausgestattet sein, die es ihnen ermöglicht, Informationen von BLE-Beacons zu empfangen.
Der obere Teil des Glases kann hinterleuchtet werden (um die Zimmernummer oder ein Logo zu beleuchten – beides Personalisierungen auf Anfrage); im unteren Teil befinden sich stattdessen frei konfigurierbare hinterleuchtete kapazitive Tasten.
Für **TR00C02KNX** und **OUTRC02KNX**: 1 Taste (typischerweise mit Klingelfunktion) und 2 MUR- und DND-Statusanzeige-LEDs.
Für **TH00C02KNX**: 1 Taste (normalerweise mit RAUMLICHT-Funktion) und 2 Tasten für MUR- und DND-Einstellung.
Der Transponder wird gelesen, indem er in einem maximalen Abstand von 20 mm vor dem Lesegerät positioniert wird; Bei der Transpondertasche wird die Karte von der Geräteoberseite in ein Fach gesteckt.
Die Farbe des RGB-Balkens des Lesegeräts zeigt an, dass die Karte erkannt wurde, und zeigt verschiedene Farben (konfigurierbar) zur Signalisierung von Status oder Anomalien wie:

- Karte erkannt (Willkommen): Standardfarbe Grün
- Falscher Anlagencode: Standardfarbe Orange
- Karten-ID nicht erkannt: Standardfarbe Rot
- Falsches Kartendatum (Gültigkeit abgelaufen): Standardfarbe Gelb
- Falsche Tageszeit (Verbotene Eingabezeit): Standardfarbe Magenta
- Falscher Wochentag (Unzulässiger Eingabetag): Standardfarbe Blau-Cyan
- Unbefugter Kartenzugriff: Standardfarbe Weiß
- Karte mit erschöpftem Zähler: Standardfarbe Lila

Der Leser integriert auch einen Summer (aktivierbar mit dem ETS-Parameter) zur akustischen Signalisierung von Anomalien.
Die Serie 9025 KNX kann auf einer Box mit 2 oder 3 Modulen installiert werden (mit Ausnahme des Codes OUTRC02KNX, der nur in 2 Modulen erhälttlich ist) und ist mit den wichtigsten Standards kompatibel (Italienisch, Deutsch, Englisch).
Die Außenmontage des **OUTRC02KNX**-Geräts ist nur in Kombination mit dem Zubehör **OUTMC01ACC** möglich.
Das Gerät enthält die KNX Kommunikationsschnittstelle.

ETS-Anwendungsprogramm

Herunterladbar von der Website: www.eelectron.com
Maximale Anzahl von Gruppenadressen: **240**

Entspricht der maximalen Anzahl unterschiedlicher Gruppenadressen, die das Gerät speichern kann.
Maximale Anzahl von Assoziationen: **280**

Entspricht der maximalen Anzahl von Assoziationen zwischen Kommunikationsobjekten und Gruppenadressen, die das Gerät speichern kann.

Technische Daten

Speisung

Über EIB/KNX-Bus	21 ÷ 32V DC
Stromaufnahme EIB / KNX	max. 10 mA @ 29 V
Hilfsspannungsversorgung SELV	12-24 V AC 12-30 V DC
AUX-Stromaufnahme	20 mA bei 24 V DC

Mechanische Daten

Gehäuse:	Kunststoff (PC-ABS)
Abmessungen 2M:	(B x H x T): 96 x 96 x 36 mm
Gewicht (mit Glas):	ca. 130 g (220 g)
Abmessungen 3M:	(B x H x T): 126 x 96 x 36 mm
Gewicht (mit Glas):	ca. 130 g (240 g)

Elektrische Sicherheit

Schutzart **Tx00C02KNX**:	IP20 (EN 60529)
Schutzart **OUTRC02KNX + OUTMC01ACC**:	IP54 (EN 60529)
Bus: Sicherheitsspannung	SELV 21 ÷ 32 V DC
Bezugsnormen:	EN 63044-3

Erfüllt die Niederspannungsrichtlinie 2014/35 und die Verordnung über elektrische (Sicherheits-) Geräte 2016 S.I. 2016:1101.
Entspricht der Richtlinie RED 2014/53/EU

Elektromagnetische Verträglichkeit

Bezugsnormen:	EN 63044-5-1 und EN 63044-5-2

Erfüllt die Richtlinie 2014/30/EU zur elektromagnetischen Verträglichkeit und die Normen zur elektromagnetischen Verträglichkeit 2016 S.I. 2016:1091.

Anwendungsbedingungen

Bezugsnormen:	EN 50491-2
Betriebstemperatur:	-5 °C +45 °C
Lagertemperatur:	-20 °C +55 °C
Relative Feuchtigkeit:	max. 90% (nicht kondensierend)
Nutzungsumgebung **Tx00C02KNX:**	drinnen, trockene Orte
Nutzungsumgebung **OUTRC02KNX + OUTMC01ACC**:	extern

Zertifizierungen KNX

Konformitätserklärung für EU-Produkte

Die Geräte TR00C02KNX-x, TH00C02KNX-x und OUTRC02KNX entsprechen den grundlegenden Anforderungen und den anderen anwendbaren Bestimmungen der Richtlinie 2014/53/EU.
Dieses Gerät kann in allen Mitgliedstaaten der Europäischen Union verwendet werden.
Beachten Sie bei der Verwendung des Geräts die nationalen und lokalen Gesetze.
Die Verwendung dieses Geräts kann abhängig vom lokalen Netz eingeschränkt sein.

Leistungs- und Frequenzbänder

Betriebsfrequenz RFID – MIFARE®: 13,56 MHz
Das maximale Hochfrequenz-Magnetfeld in den Frequenzbändern, in denen das Gerät arbeitet, beträgt weniger als 0,73A/m, was den Grenzwerten der entsprechenden harmonisierten Norm entspricht.
Betriebsfrequenz iBeacon® e Eddystone®: 2400 - 2483,5 MHz
Maximal verwendete HF-Leistung < 6 dBm (3,981 mW) innerhalb der Grenzwerte des Harmonisierten Referenzstandards.
Dieses Gerät und alle elektrischen Zubehörteile entsprechen REACH und RoHS.

ES

Descripción del producto y su funcionamiento

Los dispositivos de control de acceso de la serie 9025 son dispositivos KNX y utilizan tecnología **RFID - MIFARE**® y pueden configurarse con ETS® para comunicarse con el protocolo **KNX Data Secure.**

La gama incluye:

TR00C02KNX: Lector transpondedor de tres botones + baliza BLE + KNX secure

TH00C02KNX: Bolsillo transpondedor de tres botones + baliza BLE + KNX secure

OUTRC02KNX: Lector transpondedor para exterior + baliza BLE + KNX secure

Los productos pueden instalarse con las cubiertas de cristal que los acompañan, que pueden personalizarse bajo pedido.
Los dispositivos integran una antena con función **BEACON BLE (Bluetooth Low Energy).** Formato de los datos compatible con **iBeacon® y Eddystone®.**
El dispositivo permite ajustar la frecuencia de transmisión y la intensidad de la señal.
La tecnología BLE permite enviar mensajes a dispositivos móviles. Estos dispositivos deben estar equipados con una app que les permita recibir información de las balizas BLE.
La parte superior del cristal puede retroiluminarse (para iluminar el número de la habitación o un logotipo, ambas personalizaciones bajo petición); la parte inferior cuenta con botones capacitivos retroiluminados de libre configuración.
Para **TR00C02KNX** y **OUTRC02KNX**: 1 botón (normalmente con función de timbre) y 2 LED para mostrar los estados MUR y DND.
Para **TH00C02KNX**: 1 botón (normalmente con la función de LUZ DE CÁMARA) y 2 botones para el ajuste de MUR y DND.
El transpondedor se lee colocándolo delante del lector, a una distancia máxima de 20 mm; en el caso del bolsillo para transpondedor, la tarjeta se introduce en un compartimento situado en la parte superior del dispositivo.
El color de la barra RGB del lector indica que la tarjeta ha sido reconocida y muestra diferentes colores (configurables) para la señalización de estados o anomalías como:

- Tarjeta reconocida (bienvenida): por defecto color Verde
- Código sistema incorrecto: por defecto Color Naranja
- ID tarjeta no reconocido: por defecto color rojo
- Fecha tarjeta incorrecta (caducada): por defecto color Amarillo
- Ora del día incorrecta (Horario de entrada prohibido): color por defecto Magenta
- Día de la semana incorrecto (Día de entrada prohibido): color por defecto Azul-Cían
- Acceso tarjeta no autorizado: color por defecto Blanco
- Tarjeta con contador agotado: color por defecto Morado

El lector también integra un zumbador (que puede activarse con un parámetro ETS) para la señalización acústica de anomalías.
La serie 9025 KNX puede instalarse en una caja de 2 o 3 módulos (a excepción del código OUTRC02KNX, que solo está disponible con 2 módulos) y es compatible con las principales normas (italiana, alemana, inglesa).
La instalación en exteriores del dispositivo **OUTRC02KNX** solo es posible en combinación con el accesorio **OUTMC01ACC**.
El dispositivo incluye la interfaz de comunicación KNX.

Programa aplicativo ETS

Descargable del sitio: www.eelectron.com
Número máximo direcciones de grupo: **240**

Corresponde al número máximo de direcciones de distintos grupo que el dispositivo puede memorizar.
Número máximo de asociaciones: **280**

Corresponde al numero máximo de asociaciones entre objetos de comunicación y direcciones de grupo que el dispositivo puede memorizar.

Datos Técnicos

Fuente de alimentación:

Vía bus EIB/KNX cable	21 ÷ 32V DC
Consumo de corriente	EIB/KNX máx. 10 mA a 29 V
Suministro auxiliar	SELV 12-24 V CA 12-30 V CC
Consumo de corriente	AUX 20 mA a 24 V CC

Datos mecánicos

Caja:	plástico (PC-ABS)
Dimensiones 2M:	(An x Al x Pr): 96 x 96 x 36 mm
Peso (con cristal):	aprox. 130 g (220 g)
Dimensiones 3M:	(An x Al x Pr): 126 x 96 x 36 mm
Peso (con cristal):	aprox. 130 g (240 g)

Seguridad ELECTRICA

Grado de protección **Tx00C02KNX:**	IP20 (EN 60529)
Grado de protección **OUTRC02KNX + OUTMC01ACC:**	IP54 (EN 60529)
Bus: tensión extra baja de seguridad	SELV 21 ÷ 32 V DC
Normas de referencia:	EN 63044-3

Cumple con la Directiva de Baja Tensión 2014/35 y las Regulaciones de Equipos Eléctricos (Seguridad) 2016 S.I. 2016:1101.
Cumple con la directiva RED 2014/53/UE

Compatibilidad electromagnética

Normas de referencia:	EN 63044-5-1 y EN 63044-5-2

Cumple con la Directiva de Compatibilidad Electromagnética 2014/30/UE y con el Reglamento de Compatibilidad Electromagnética 2016 S.I. 2016:1091.

Especificación ambiental

Normas de referencia:	EN 50491-2
Temperatura de funcionamiento:	-5 °C +45 °C
Temperatura de almacenamiento:	-20 °C +55 °C
Humedad relativa:	máx. 90% (sin condensación)
Entorno de instalación **Tx00C02KNX:**	interiores, lugares secos
Entorno de instalación **OUTRC02KNX + OUTMC01ACC:**	exterior

Certificaciones KNX

Declaración de conformidad UE

Los dispositivos TR00C02KNX-x, TH00C02KNX-x y OUTRC02KNX cumplen con los requisitos esenciales y otras disposiciones aplicables de la Directiva 2014/53/UE.
Este dispositivo puede utilizarse en todos los Estados miembros de la Unión Europea.
Cumplir con las leyes nacionales y locales al usar el dispositivo. El uso de este dispositivo puede estar limitado dependiendo de su red local.

Bandas de potencia y frecuencia

Frecuencia de funcionamiento RFID – MIFARE®: 13,56 MHz
El campo de inducción magnética de radiofrecuencia máximo transmitido en las bandas de frecuencia en las que opera el dispositivo es inferior a 0,73A/m, en cumplimiento de los límites de la norma armonizada de referencia.
Frecuencia de funcionamiento iBeacon® e Eddystone®: 2400 - 2483.5 MHz
Potencia máxima de RF utilizada < 6 dBm (3,981 mW) dentro de los límites de la norma de referencia armonizada.
Este dispositivo y todos los accesorios eléctricos cumplen con REACH y RoHS.

SAUTER by eelectron
Per un ambiente sostenibile.

TR00C02KNX-1 | 3

Lettore transponder a tre pulsanti + BLE beacon + KNX secure - Bianco | Nero
3 control buttons transponder reader + BLE beacon + KNX secure - White | Black
Transponderleser mit drei Tasten + BLE Beacon + KNX Secure - Weiß | Schwarz
Lector transpondedor de tres botones + BLE beacon + KNX Secure - Blanco | Negro

TH00C02KNX-1 | 3

Tasca transponder a tre pulsanti + BLE beacon + KNX secure - Bianco | Nero
3 control buttons transponder holder + BLE beacon + KNX secure - White | Black
Tasche Transponder mit drei Tasten + BLE-beacon + KNX secure - Weiß | Schwarz
Bolsillo transpondedor de tres botones + BLE beacon + KNX secure - Blanco | Negro

OUTRC02KNX

Lettore trasponder per esterno + BLE beacon + KNX secure - Nero
External transponder reader + BLE beacon + KNX secure - Black
Transponderleser für den Außenbereich + BLE Beacon + KNX Secure - Schwarz
Lector transpondedor para exterior + BLE beacon + KNX secure - Negro

OUTMC01ACC

Accessorio per montaggio in esterno IP54
Accessory for outdoor mounting IP54
Zubehör für IP54-Außenmontage
Accesorio para montaje externo IP54

TR00C02KNX

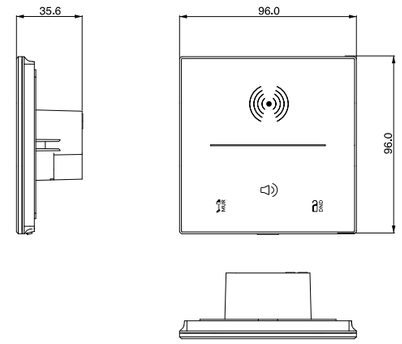

TH00C02KNX

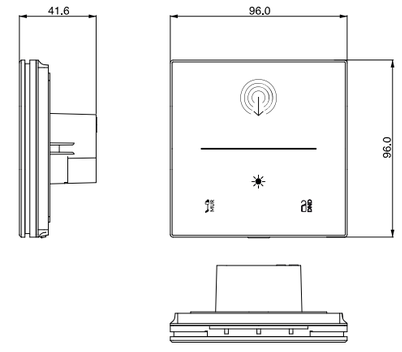

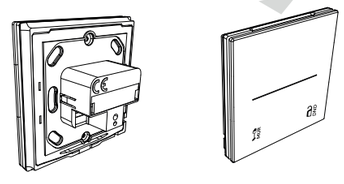

Translation of the original Instructions | Übersetzung der Original Anweisungen | Traducción de las instrucciones originales

IT

Posizione indicatori ed elementi di comando

Vista frontale

- Lettore RFID (1)
- Barra LED RGB (2)
- Pulsanti liberamente configurabili (3, 7, 8)

Vista Posteriore

- Alimentazione AUX (deve essere SELV) (4)
- Pulsante e led di programmazione EIB/KNX (5)
- Connettore EIB/KNX (6)

Funzioni:

Per passare alla modalità programmazione, premere in contemporanea 3 e 8.

⚠ AVVERTENZA

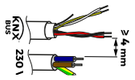

Quando NON sia possibile una netta separazione tra la bassa tensione (SELV) e la tensione pericolosa (230 V), Il dispositivo deve essere installato mantenendo una distanza minima di 4 mm tra le linee o cavi a tensione pericolosa (230 V non SELV) e i cavi collegati al BUS EIB/KNX (SELV).

- Il dispositivo non deve essere collegato a cavi in tensione e mai ad una linea a 230 V.
- L'apparecchio deve essere installato e messo in servizio da un installatore abilitato.
- Devono essere osservate le norme in vigore in materia di sicurezza e prevenzione antinfortunistica.
- L'apparecchio non deve essere aperto. Eventuali apparecchi difettosi devono essere fatti pervenire alla sede competente.
- La progettazione degli impianti e la messa in servizio delle apparecchiature devono sempre rispettare le norme e le direttive cogenti del paese in cui i prodotti saranno utilizzati.
- Il bus KNX permette di inviare comandi da remoto agli attuatori dell'impianto. Verificare sempre che l'esecuzione di comandi a distanza non crei situazioni pericolose e che l'utente abbia sempre segnalazione di quali comandi possono essere attivati a distanza.
- Le coperture in plexiglass devono essere maneggiate con cura per evitare che il plexiglass venga danneggiato o rotto.
- Posizionare il dispositivo lontano da parti metalliche che possono compromettere il segnale radio.
- Il grado di protezione IP54 del dispositivo OUTRC02KNX è garantito esclusivamente in abbinamento all'accessorio da esterno OUTMC01ACC.
- Per una corretta misurazione della temperatura, coibentare la scatola da incasso al fine di limitare le correnti d'aria provenienti dai tubi posteriori.

NOTA:

Eelectron S.p.a. si impegna a garantire la continua conformità dei prodotti radio ai requisiti essenziali della Direttiva RED (2014/53/UE) durante la produzione, a tal fine, l'azienda implementa un Sistema di Gestione della Qualità (SGQ), in linea con i principi della norma ISO 9001:2015, applicabile ai processi di approvvigionamento, produzione e ispezione finale.

Istruzioni di montaggio OUTRC02KNX + OUTMC01ACC

a. Viti di fissaggio telaio su scatola da incasso (inclusa).
b. Telaio per scatola da incasso (incluso).
c. Scatola da incasso (non incluso nella fornitura).
d. Viti per fissaggio del dispositivo **OUTRC02KNX** all'accessorio **OUTMC01ACC**.
e. Dispositivo **OUTRC02KNX**.
f. Supporto accessorio lettore **OUTMC01ACC**.
g. Cover dispositivo (da ordinare separatamente).
h. Copertura per accessorio lettore **OUTMC01ACC** (incluso nella fornitura).
i. Piastrina di chiusura (incluso nella fornitura).

EN

Indicators and control elements

Front view

- RFID reader (1)
- RGB led bar (2)
- Buttons freely configura ble (3, 7, 8)

Rear view

- Power Supply AUX (must be SELV) (4)
- EIB/KNX programming button and led (5)
- EIB/KNX terminal block (6)

Functions:

To switch to programming mode, press 3 and 8 simultaneously.

⚠ WARNING

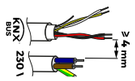

When a clear separation between the low voltage (SELV) and the dangerous voltage (230 V) is NOT possible, the Device must be installed keeping a minimum distance of 4 mm between electrical power line non-SELV (for example: mains) and input or EIB/KNX bus cables.

- The device must not be connected to 230 V cables.
- The device must be mounted and commissioned by an authorized installer.
- The applicable safety and accident prevention regulations must be observed.
- The device must not be opened. Any faulty devices should be returned to manufacturer.
- For planning and construction of electric installations, the relevant guidelines, regulations and standards of the respective country are to be considered.
- KNX bus allows you to remotely send commands to the system actuators. Always make sure that the execution of remote commands do not lead to hazardous situations, and that the user always has a warning about which commands can be activated remotely.
- Plexiglass covers must be handled with care to prevent the plexiglass from being damaged or broken.
- Place the device away from metal parts that can compromise the radio signal.
- The IP54 degree of protection of the OUTRC02KNX device is guaranteed only in combination with the OUTMC01ACC outdoor accessory.
- For a correct temperature measurement, insulate the flush-mounting box in order to limit the air flows coming from the rear pipes.

NOTE:

Eelectron S.p.a. commits to ensuring the continued conformity of radio equipment with the essential requirements of the RED Directive (2014/53/EU) throughout the production process. To this end, the company implements a Quality Management System (QMS), in line with the principles of the ISO 9001:2015 standard, applicable to the procurement, production, and final inspection processes.

Assembly instructions OUTRC02KNX + OUTMC01ACC

a. Screws for fixing the frame to the wall mounting box (included).
b. Frame for wall mounting box (included).
c. Wall mounting box (not included).
d. Screws for fixing the **OUTRC02KNX** device to the **OUTMC01ACC** accessory (included).
e. Eelectron device **OUTRC02KNX**.
f. OUTMC01ACC accessory support (included).
g. Device cover (to be ordered separately).
h. OUTMC01ACC accessory support cover (included).
i. Closing plate (included).

DE

Position der Indikatoren und Bedienelemente

Vorderansicht

- RFID-lesegerät (1)
- RGB LED-Leiste (2)
- Frei konfigurierbare Tasten (3, 7, 8)

Rückansicht

- AUX-Stromversorgung (muss SELV sein) (4)
- EIB / KNX Programmiertaste und LED (5)
- EIB / KNX-Stecker (6)

Funktionen:

Um in den Programmiermodus zu wechseln, 3 und 8 gleichzeitig drücken..

⚠ WARNUNG

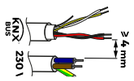

Wenn eine klare Trennung zwischen der Kleinspannung (SELV) und der gefährlichen Spannung (230 V) NICHT möglich ist, muss das Gerät mit einem Mindestabstand von 4 mm zwischen den Leitungen oder Kabeln mit gefährlicher Spannung (230 V nicht SELV) und den angeschlossenen installiert werden Leitungen zum EIB / KNX BUS (SELV).

- Das Gerät darf nicht an spannungsführende Kabel und niemals an eine 230 V-Leitung angeschlossen werden.
- Das Gerät muss von einem qualifizierten Installateur installiert und in Betrieb genommen werden.
- Die geltenden Sicherheits- und Unfallverhütungsvorschriften müssen beachtet werden.
- Das Gerät darf nicht geöffnet werden. Eventuell defekte Geräte müssen an die zuständige Stelle geschickt werden.
- Die Planung der Anlagen und die Inbetriebnahme der Geräte müssen immer die verbindlichen Normen und Richtlinien des Landes, in dem die Produkte verwendet werden, einhalten.
- Der KNX-Bus ermöglicht das Senden von Fernbefehlen an die Aktoren der Anlage. Überprüfen Sie immer, ob die Ausführung von Fernbefehlen keine gefährlichen Situationen schafft und dass der Benutzer immer eine Rückmeldung darüber hat, welche Befehle fernaktiviert werden können.
- Die Plexiglasabdeckungen müssen vorsichtig behandelt werden, um Beschädigungen oder Brüche des Plexiglases zu vermeiden.
- Platzieren Sie das Gerät fern von Metallteilen, die das Funksignal beeinträchtigen können.
- Die Schutzart IP54 des OUTRC02KNX-Geräts wird nur in Kombination mit dem Outdoor-Zubehör OUTMC01ACC gewährleistet.
- Isolieren Sie für eine korrekte Temperaturmessung den Einbaukasten, um den Luftstrom aus den hinteren Rohren zu begrenzen.

HINWEIS:

Eelectron S.p.a. verpflichtet sich, die fortlaufende Konformität der Funkprodukte mit den grundlegenden Anforderungen der RED-Richtlinie (2014/53/EU) während der gesamten Produktion zu gewährleisten. Zu diesem Zweck implementiert das Unternehmen ein Qualitätsmanagementsystem (QMS), das im Einklang mit den Grundsätzen der Norm ISO 9001:2015 steht und auf die Prozesse der Beschaffung, Fertigung und Endkontrolle Anwendung findet.

Montageanleitung OUTRC02KNX + OUTMC01ACC

a. Schrauben zur Befestigung des Rahmens an der Wandhalterung (in der Lieferung enthalten).
b. Rahmen für Wandmontagegehäuse (in der Lieferung enthalten).
c. Wandmontagekasten (nicht in der Lieferung enthalten).
d. Schrauben zur Befestigung des Geräts **OUTRC02KNX** am **OUTMC01ACC** (in der Lieferung enthalten).
e. Eelectron-Gerät **OUTRC02KNX**.
f. Zubehörhalterung für das **OUTMC01ACC**(in der Lieferung enthalten).
g. Abdeckung des Gerätes (muss separat bestellt werden).
h. Abdeckung des **OUTMC01ACC** (in der Lieferung enthalten).
i. Verschlussplatte (in der Lieferung enthalten).

ES

Posición indicadores y elementos de mando

Vista frontal

- Lector RFID (1)
- Barra LED RGB (gama RGB) (2)
- Botones libremente configurables (3, 7, 8)

Vista Posterior

- Alimentación AUX (debe ser SELV) (4)
- Botón y led de programación EIB/KNX (5)
- Conector EIB/KNX (6)

Funciones:

Para cambiar al modo de programación, presione 3 y 8 simultáneamente.

⚠ ADVERTENCIA

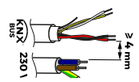

Cuando NO sea posible una separación clara entre la tensión baja (SELV) y la tensión peligrosa (230 V), el dispositivo debe instalarse manteniendo una distancia mínima de 4 mm entre las líneas o cables con tensión peligrosa (230 V no SELV) y los conectados. cables al BUS EIB/KNX (SELV).

- El dispositivo no se debe conectar a cables en tensión y nunca a una línea de 230 V.
- El aparato se debe instalar y poner en servicio por un instalador habilitado.
- Se deben cumplir con las normas en vigor en materia de seguridad y prevención de accidentes.
- El aparato no se debe abrir. Eventuales aparatos defectuosos se deben entregar en la sede competente.
- La proyección de las instalaciones y la puesta en servicio de los aparatos deben cumplir con las normas y con las directivas vigentes del país en el cual el producto se utilizará.
- El bus KNX permite enviar mandos de remoto a los actuadores de la instalación. Siempre controlar que la ejecución de mandos a distancia no genere situaciones peligrosas y que el usuario tenga siempre señalados los mandos que se pueden activar a distancia.
- Las cubiertas de plexiglás deben manipularse con cuidado para evitar que el plexiglás se dañe o se rompa.
- Coloque el dispositivo lejos de piezas metálicas que puedan comprometer la señal de radio.
- El grado de protección IP54 del OUTRC02KNX solo está garantizado en combinación con el accesorio para exteriores OUTMC01ACC.
- Para una correcta medición de la temperatura, aísle la caja de empotrar para limitar los flujos de aire provenientes de las tuberías traseras.

NOTA:

Eelectron S.p.a. se compromete a garantizar la conformidad continua de los productos radioeléctricos con los requisitos esenciales de la Directiva RED (2014/53/UE) durante la producción. Con este fin, la empresa implementa un Sistema de Gestión de la Calidad (SGC), en línea con los principios de la norma ISO 9001:2015, aplicable a los procesos de adquisición, producción e inspección final.

Instrucciones de montaje OUTRC02KNX + OUTMC01ACC

a. Tornillos para la fijación del marco a la caja de montaje mural (incluidos).
b. Marco para caja de montaje en pared (incluido).
c. Caja de montaje en pared (no incluida).
d. Tornillos para la fijación del dispositivo **OUTRC02KNX** al **OUTMC01ACC** (incluido).
e. Dispositivo Eelectron **OUTRC02KNX**.
f. Soporte del accesorio I**OUTMC01ACC** (incluido).
g. Tapa del dispositivo (pedir por separado).
h. Tapa soporte accesorio **OUTMC01ACC** (incluida).
i. Placa de cierre (incluida).

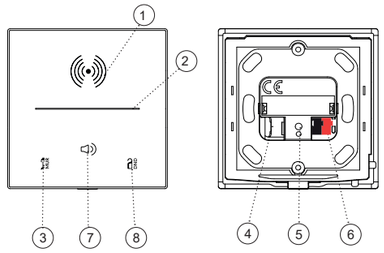

TR00C02KNX-3M

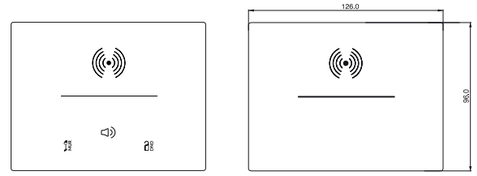

TH00C02KNX-3M

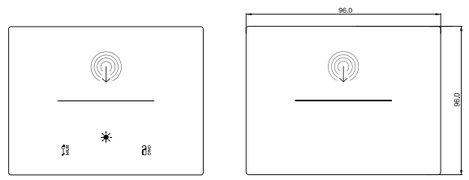

Schema di montaggio / **Einbauanleitung** / **Assembly scheme** / **Esquema de montaje**

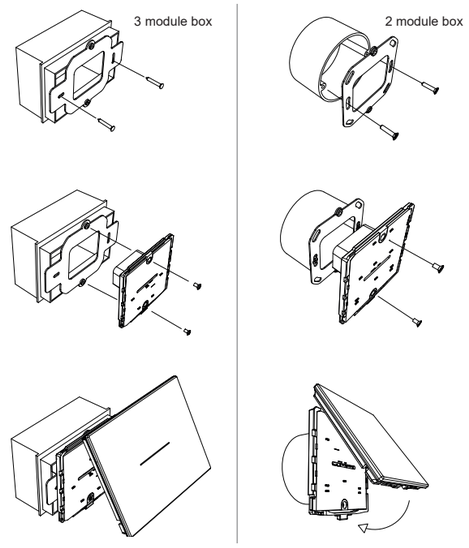

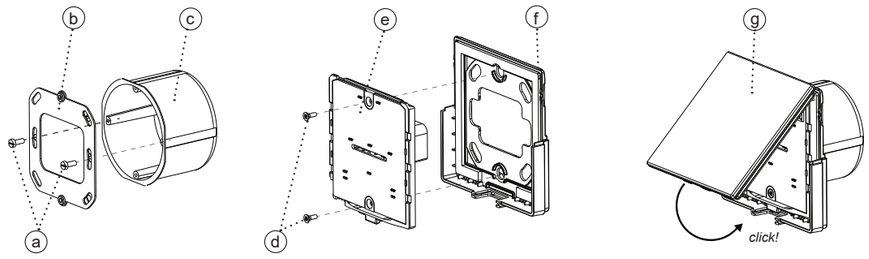

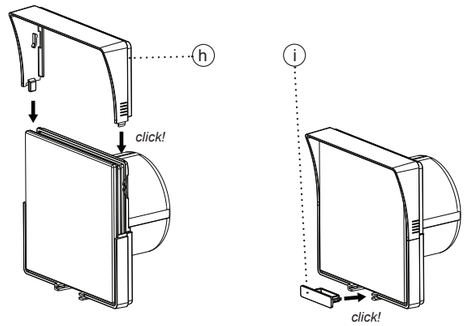

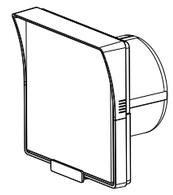

⚠ AVVERTENZA

Se la copertura in vetro viene applicata con il dispositivo acceso bisogna attendere circa 2 minuti per consentire all'apparecchio di adattarsi alla presenza della copertura; nel frattempo è possibile che il pulsante non reagisca alla pressione; attendere 2 minuti.

Per ulteriori informazioni visitare: www.eelectron.com

SMALTIMENTO

Il simbolo del cassonetto barrato indica che il prodotto alla fine della propria vita utile deve essere raccolto separatamente dagli altri rifiuti. Al termine dell'utilizzo, l'utente dovrà farsi carico di conferire il prodotto ad un idoneo centro di raccolta differenziata oppure di riconsegnarlo al rivenditore all'atto dell'acquisto di un nuovo prodotto. L'adeguata raccolta differenziata per l'avvio successivo dell'apparecchiatura dimessa al riciclaggio contribuisce ad evitare possibili effetti negativi sull'ambiente e sulla salute e favorisce il reimpiego e/o riciclo dei materiali di cui è composta l'apparecchiatura.

⚠ WARNING

If the glass cover is applied with the device switched on, you have to wait about 2 minutes to let the device adapt to the presence of the cover; in the meantime it's possible that the button doesn't react to the finger press; wait 2 minutes.

For further information please visit www.eelectron.com

DISPOSAL

The crossed-out bin symbol on the equipment or packaging means the product must not be included with other general waste at the end of its working life. The user must take the worn product to a sorted waste centre, or return it to the retailer when purchasing a new one. An efficient sorted waste collection for the environmentally friendly disposal of the used device, or its subsequent recycling, helps avoid the potential negative effects on the environment and people's health, and encourages the re-use and/or recycling of the construction materials.

⚠ WARNUNG

Wenn die Glasabdeckung bei eingeschaltetem Gerät angebracht ist, müssen Sie etw. 2 Minuten warten, damit sich das Gerät an die Anwesenheit der Abdeckung anpassen kann. In der Zwischenzeit ist es möglich, dass der Knopf nicht auf die Fingerpresse reagiert; warte 2 Minuten.

Für weitere Informationen besuchen Sie: www.eelectron.com

ENTSORGUNG

Das Symbol des mit X gekennzeichneten Behälters zeigt an, dass das Produkt am Ende seiner Nutzungsdauer gekennzeichneten Behälters zeigt an, dass das Produkt am Ende der Nutzungsdauer müssen Sie das Produkt zu einer entsprechenden Sammelstelle bringen oder es beim Kauf eines neuen Produkts an Ihren Händler zurückgeben. Die ordnungsgemäße Abfalltrennung für ein späteres Recycling der Ausrüstung trägt dazu bei, mögliche nachteilige Auswirkungen auf Umwelt und Gesundheit zu vermeiden und die Wiederverwendung und / oder Wiederverwertung der Materialien der Ausrüstung zu fördern.

⚠ ADVERTENCIA

Si la cubierta de cristal se aplica con el dispositivo de acceso, es necesario esperar unos 2 minutos para permitir que el aparato se adapte a la presencia de la cubierta; entretanto, es posible que el botón no reaccione a la presión; espere 2 minutos.

Para ulteriores informaciones visitar: www.eelectron.com

ELIMINACIÓN

El símbolo del contenedor tachado indica que el producto al final de su vida útil debe ser recogido de manera separada de los demás residuos. Al finalizar el uso, el usuario se deberá hacer cargo de entregar el producto a un centro de recogida selectiva adecuado o entregarlo al vendedor al momento de la compra de un nuevo producto. La recogida selectiva adecuada para la entrega sucesiva del aparato obsoleto al reciclado contribuye a evitar posibles efectos negativos tanto para el medio ambiente como para la salud y favorece el reutilizo y/o reciclado de los materiales de los cuales está compuesto el aparato.

ETS® KNX®
Sono marchi registrati dai rispettivi proprietari
Are registered trademarks of their respective owners
Sind Registriert-Zeichen der jeweiligen Eigentümer
Son marcas registradas de sus respectivos propietarios

Eelectron S.p.A.
Via Monteverdi 6
I-20025 Legnano (MI) - Italia
Tel: +39 0331 500802
Email: info@eelectron.com **Web: www.eelectron.com**

REV 2.1 - subject to changes without prior notice